MENNEKES
MY POWER CONNECTION

Base mural

N.º ref. 577

- Contacto roscado
- Fijación interior
- Una entrada para cable arriba y otra ciega (para cortar) en la parte trasera
- La parte inferior de la carcasa gira 180º

Especificaciones técnicas

Amperios	16 A
Polos	2 p
Voltios	20-25 V
Hertzios	50-60 Hz
Técnica de conexión	bornas de tornillo
Contactos	estándar
Grado de protección	IP 44
Peso	260 g

Planos y dimensiones

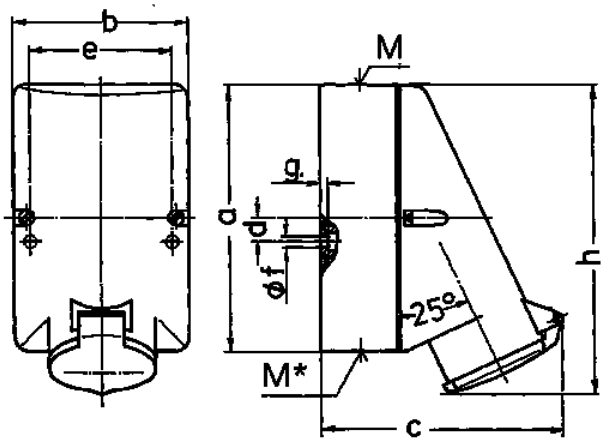

Plano	Amp.	16		32	
1 MB 137	Polos	2	3	2	3
Dim. en mm	a	128	128	128	128
	b	84	84	84	84
	c	120	120	120	120
	d	11	11	11	11
	e	68	68	68	68
	f	5,3	5,3	5,3	5,3
	g.	4	4	4	4
	h	146	146	146	146
	M	25	25	32	32
	M*	2x25 entrada ciega para cortar		2x25 entrada ciega para cortar	
	Øy [max]	18	18	25	25
Borna para cond. Sección		4	4	4	4
Transvers. (mm²) min.-max.		—2x6	—10	—2x6	—10

Sujeto a modificaciones. No nos responsabilizamos de posibles errores de imprenta.