MENNEKES
MY POWER CONNECTION

# Clavija PowerTOP® Xtra

N.º ref. 13112

- Contacto roscado
- Superficies engomadas
- Bornes tipo marco
- Portacontactos altamente resistente al calor
- Contactos niquelados
- Prensaestopas roscado con junta de estanqueidad
- Dispositivo antitracción y protección contra pliegues del cable
- Carcasa con cierre roscado
- Gatillo de seguridad para carcasa y prensaestopas roscado

## Especificaciones técnicas

| | |
|---|---|
| Amperios | 63 A |
| Polos | 5 p |
| Voltios | 400 V |
| Sentido horario | 6 h |
| Hertzios | 50-60 Hz |
| Técnica de conexión | bornas de tornillo |
| Contactos | portacontactos altamente resistente al calor, contactos niquelados |
| Grado de protección | IP 44 |
| Peso | 780 g |
| Marca de verificación | VDE, EAC, CQC |

## Planos y dimensiones

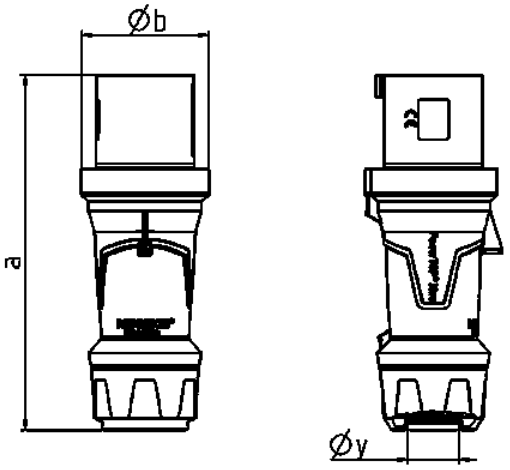


| Plano | Amp. | 63 | | |
|---|---|---|---|---|
| 2 MB 226 | Polos | 3 | 4 | 5 |
| Dim. en mm | a | 250 | 250 | 250 |
| | b | 90 | 90 | 90 |
| | y | 36 | 36 | 36 |
| Borna para cond. Sección | | 6 | 6 | 6 |
| Transvers. (mm²) mín.-máx. | | —16 | —16 | —16 |


Sujeto a modificaciones. No nos responsabilizamos de posibles errores de imprenta.