MENNEKES
MY POWER CONNECTION

Base semiempotrable TM

N.º ref. 20458

- Contacto roscado
- Portacontactos altamente resistente al calor
- Contactos niquelados
- Dirección de conexión recta
- (Forma AS)

Especificaciones técnicas

Amperios	16 A
Polos	5 p
Voltios	400 V
Sentido horario	6 h
Hertzios	50-60 Hz
Técnica de conexión	bornas de tornillo
Contactos	estándar
Grado de protección	IP 67
Junta de goma	75x75 mm
Agujero de fijación	60x60 mm
Peso	236 g
Marca de verificación	VDE, EAC, CQC

Planos y dimensiones

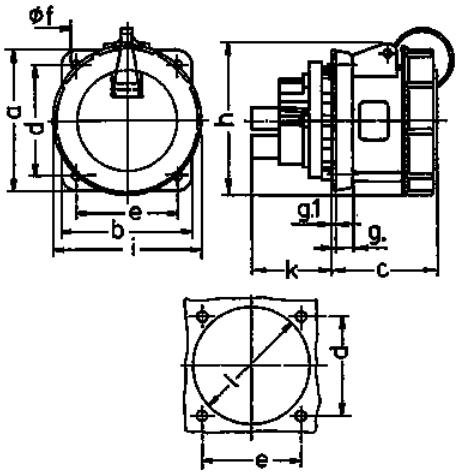

Plano	Amp.	16		32		63
1 MB 217/1	Polos	3	5	3	5	5
Dim. en mm	a	75	75	85	85	107
	b	75	75	75	75	100
	c	60	60	67	73	82
	d	60	60	60	60	85
	e	60	60	60	60	77
	f	5,5	5,5	5,5	5,5	6,5
	g.	8	8	8	8	12
	g.1	2	2	2	2	2
	h	81	95	95	106	115
	l	70	88	94	102	114
	k	26	27	34	34	55
	l	52	57	58	65	88
Borna para cond. Sección		1,5	1,5	2,5	2,5	6
Transvers. (mm^2) min.-max.		—4	—4	—10	—10	—25

Sujeto a modificaciones. No nos responsabilizamos de posibles errores de imprenta.