MENNEKES
MY POWER CONNECTION

Clavija AM-TOP®

N.º ref. 2405

- Contacto roscado
- Portacontactos altamente resistente al calor
- Contactos niquelados
- Carcasa de una pieza
- Prensaestopas roscado con junta de estanqueidad
- Dispositivo antitracción y protección contra pliegues del cable

Especificaciones técnicas

Amperios	32 A
Polos	7 p
Voltios	230 V
Sentido horario	9 h
Hertzios	50-60 Hz
Técnica de conexión	bornas de tornillo
Contactos	contactos niquelados, portacontactos altamente resistente al calor
Grado de protección	IP 67
Peso	349 g
Marca de verificación	EAC, CQC

Planos y dimensiones

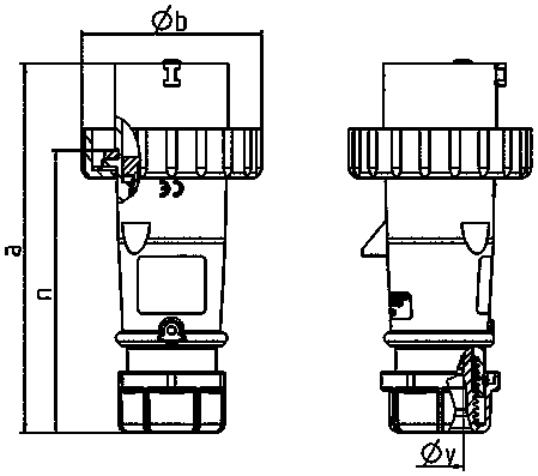

Plano 2 MB 218	Amp. / Polos	16 / 7	32 / 7
Dim. en mm	a	147	180
	b	87	101
	n	114	138
	y	16	22
Borna para cond. Sección		1	2,5
Transvers. (mm²) min.-max.		—2,5	—6

Sujeto a modificaciones. No nos responsabilizamos de posibles errores de imprenta.