MENNEKES
MY POWER CONNECTION

# Prolongador ProTOP®
N.º ref. 310

- Contacto roscado
- Prensaestopas roscado con junta de estanqueidad
- Dispositivo antitracción y protección contra pliegues del cable
- Carcasa con cierre roscado y gatillo de seguridad

## Especificaciones técnicas

| | |
|---|---|
| Amperios | 16 A |
| Polos | 5 p |
| Voltios | 500 V |
| Sentido horario | 7 h |
| Hertzios | 50-60 Hz |
| Técnica de conexión | bornas de tornillo |
| Contactos | estándar |
| Grado de protección | IP 44 |
| Peso | 235 g |
| Marca de verificación | EAC |

## Planos y dimensiones

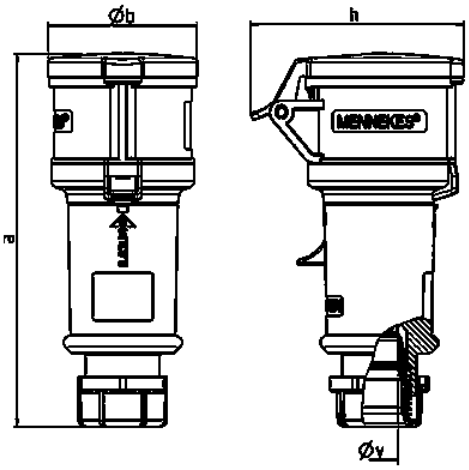


| Plano | Amp. | 16 | | | 32 | | |
|---|---|---|---|---|---|---|---|
| 3 MB 60 | Polos | 3 | 4 | 5 | 3 | 4 | 5 |
| Dim. en mm | a | 160 | 174 | 172 | 214 | 214 | 210 |
| | b | 57 | 61 | 69 | 75 | 75 | 80 |
| | h | 83 | 92 | 98 | 100 | 100 | 108 |
| | y | 16 | 16 | 16 | 22 | 22 | 22 |
| Borna para cond. Sección | | 1 | 1 | 1 | 2,5 | 2,5 | 2,5 |
| Transvers. (mm²) min.-max. | | —2,5 | —2,5 | —2,5 | —6 | —6 | —6 |


Sujeto a modificaciones. No nos responsabilizamos de posibles errores de imprenta.