MENNEKES
MY POWER CONNECTION

Caja vacía Cepex, gris

N.º ref. 4302

- Como base semiempotrable
- Para alojar tomas de conexión RJ45
- con casilla de rotulación
- 2 llaves
- Cerradura de una sola llave: Nº de ref. + índice G

Especificaciones técnicas

Grado de protección	IP 44
Protección para niños	false
Peso	151 g
Marca de verificación	EAC

Planos y dimensiones

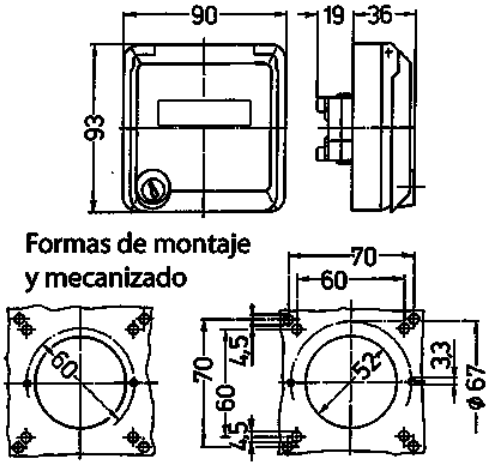

Plano
1 MB 305

Dim. en mm

Sujeto a modificaciones. No nos responsabilizamos de posibles errores de imprenta.