MENNEKES
MY POWER CONNECTION

Clavija semiempotrable
N.º ref. 24152ZA

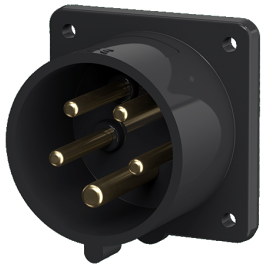

- Contacto roscado
- Contactos niquelados
- El cliente deberá colocar un saliente de anclaje para asegurar el enganche de la tapa abatible del prolongador

Especificaciones técnicas

Amperios	32 A
Polos	5 p
Voltios	400 V
Sentido horario	6 h
Hertzios	50-60 Hz
Técnica de conexión	bornas de tornillo
Contactos	portacontactos altamente resistente al calor, contactos niquelados
Grado de protección	IP 44
Peso	180 g
Marca de verificación	EAC

Planos y dimensiones

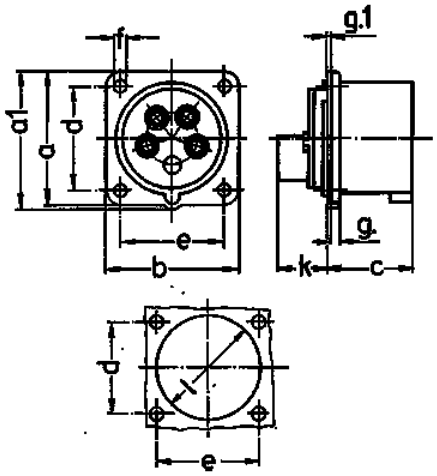

Plano	Amp.	16	32
2 MB 68	Polos	5	5
Dim. en mm	a	66	72
	a1	69	78
	b	66	72
	c	43	52
	d	52	60
	e	52	60
	f	4,5	4,5
	g.	4,5	4,5
	g.1	2	2
	k	27	32
	l	59	63
Borna para cond. Sección		1	2,5
Transvers. (mm²) min.-max.		—2,5	—6

Sujeto a modificaciones. No nos responsabilizamos de posibles errores de imprenta.