MENNEKES
MY POWER CONNECTION

Base semiempotrable
N.º ref. 3243

- Contacto roscado
- Portacontactos altamente resistente al calor
- Contactos niquelados
- con medidas del marco homogéneas
- Para cableados de paso
- Inclinación de 20º
- Las bases están preparadas para montar un interruptor de contacto auxiliar

Especificaciones técnicas

Amperios	32 A
Polos	7 p
Voltios	400 V
Sentido horario	6 h
Hertzios	50-60 Hz
Técnica de conexión	bornas de tornillo
Contactos	estándar
Grado de protección	IP 67
Junta de goma	85x85 mm
Agujero de fijación	70x70 mm
Inclinación	20 °
Peso	374 g
Marca de verificación	EAC

Planos y dimensiones

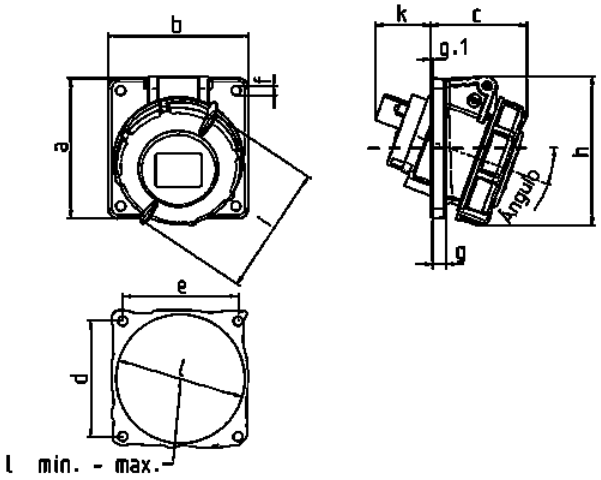

Plano	Amp.	16			32		
1 MB 452	Polos	3	4	5	3	4	5
Dim. en mm	a	85	85	85	85	85	85
	b	85	85	85	85	85	85
	c	57	59	60	68	68	72
	d	70	70	70	70	70	70
	e	70	70	70	70	70	70
	f	5,5	5,5	5,5	5,5	5,5	5,5
	g	8	8	8	8	8	8
	g.1	2	2	2	2	2	2
	h	87	91	99	105	105	110
	i	78	85	96	103	103	110
	k	39	34	33	53	53	41
	l min.	57	64	70	78	78	78
	l max.	78	78	78	78	78	78
Borna para cond. Sección		1,5	1,5	1,5	2,5	2,5	2,5
Transvers. (mm²) min.-max.		—4	—4	—4	—10	—10	—10

Sujeto a modificaciones. No nos responsabilizamos de posibles errores de imprenta.