MENNEKES
MY POWER CONNECTION

Clavija
N.º ref. 677A

- Contacto roscado
- Prensaestopas roscado para cable

Especificaciones técnicas

Amperios	32 A
Polos	3 p
Voltios	20-25, 40-50 V
Sentido horario	4 h
Hertzios	100-200 Hz
Técnica de conexión	bornas de tornillo
Contactos	estándar
Grado de protección	IP 44
Peso	177 g
Marca de verificación	EAC, CQC

Planos y dimensiones

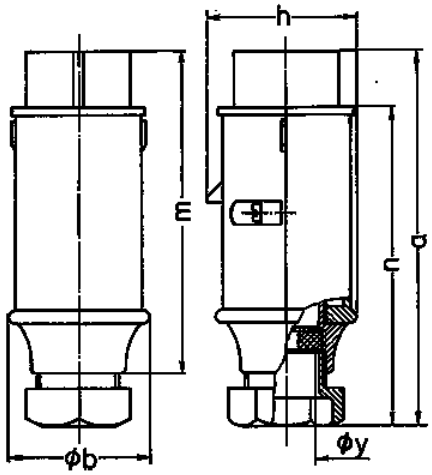

Plano	Amp.	16		32	
2 MB 158	Polos	2	3	2	3
Dim. en mm	a	150	150	150	150
	b	55	55	55	55
	h	58	58	58	58
	m	128	128	128	128
	n	130	130	130	130
	y	24,7	24,7	24,7	24,7
Borna para cond. Sección		4	4	4	4
Transvers. (mm²) min.-max.		—10	—10	—10	—10

Sujeto a modificaciones. No nos responsabilizamos de posibles errores de imprenta.