MENNEKES
MY POWER CONNECTION

Base mural
N.º ref. 7615

- contacto roscado
- ejecución horizontal
- desconectable
- bloqueo mecánico DUO
- se cierra con candado

Especificaciones técnicas

Amperios	32 A
Polos	4 p
Voltios	500 V
Sentido horario	7 h
Hertzios	50-60 Hz
Técnica de conexión	bornas de tornillo
Contactos	estándar
Grado de protección	IP 44
Material	plástico
Peso	1524 g
Marca de verificación	EAC

Planos y dimensiones

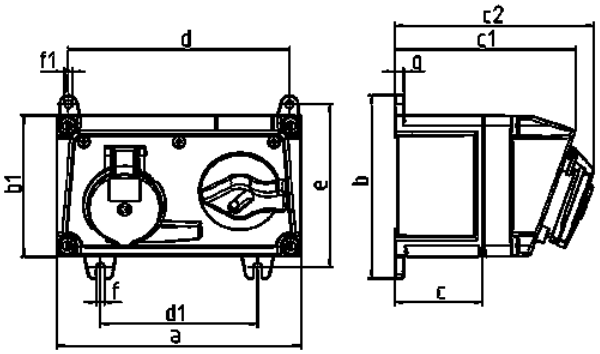

Plano	Amp.	16			32		
1 MB 550	Polos	3	4	5	3	4	5
Dim. en mm	a	225	225	225	225	225	225
	b	168	168	168	168	168	168
	b1	130	130	130	130	130	130
	c	80	80	80	80	80	80
	c1	166	166	166	166	166	166
	c2	182	183	183	193	193	193
	d	204	204	204	204	204	204
	d1	145	145	145	145	145	145
	e	150	150	150	150	150	150
	f	7	7	7	7	7	7
	f1	Ø7	Ø7	Ø7	Ø7	Ø7	Ø7
	g	8	8	8	8	8	8

Sujeto a modificaciones. No nos responsabilizamos de posibles errores de imprenta.