MENNEKES
MY POWER CONNECTION

# Base semiempotrable

N.º ref. 858

- Contacto roscado
- Medidas del marco reducidas
- Inclinación de 20º

## Especificaciones técnicas

| | |
|---|---|
| Amperios | 16 A |
| Polos | 3 p |
| Voltios | 110 V |
| Sentido horario | 4 h |
| Hertzios | 50-60 Hz |
| Técnica de conexión | bornas de tornillo |
| Contactos | estándar |
| Grado de protección | IP 44 |
| Junta de goma | 68x62 mm |
| Agujero de fijación | 47x47 mm |
| Inclinación | 20 ° |
| Peso | 122 g |

## Planos y dimensiones

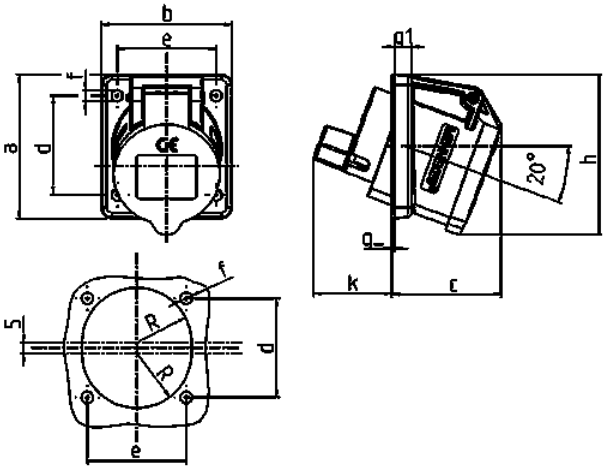


| Plano | Amp. | 16 |
|---|---|---|
| 1 MB 472 | Polos | 3 |
| Dim. en mm | a | 68 |
| | b | 62 |
| | c | 52 |
| | d | 47 |
| | e | 47 |
| | f | 5,5 |
| | g. | 8 |
| | g.1 | 1,5 |
| | h | 76 |
| | k | 37 |
| | R | 26 |
| Borna para cond. Sección | | 1,5 |
| Transvers. (mm²) min.-max. | | —4 |


Sujeto a modificaciones. No nos responsabilizamos de posibles errores de imprenta.