MENNEKES
MY POWER CONNECTION

3KRAFT®
N.º ref. 94359SI

Especificaciones técnicas

CEE 16 A, 5 p, 400 V	1
CEE 16 A, 3 p, 230 V	1
SCHUKO®	1
Conexión / cable de alimentación	• para 1 cable de 5 x 10 mm²
Grado de protección	IP 44
Protección para niños	false
Material	plástico
Peso	1500 g

Planos y dimensiones

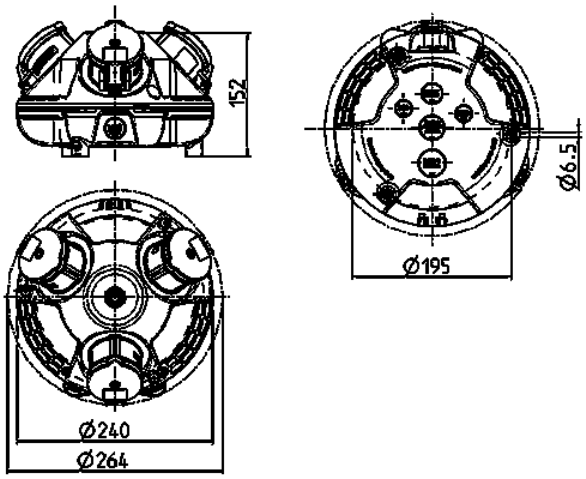

Plano
1 MB 442

Dim. en mm

Sujeto a modificaciones. No nos responsabilizamos de posibles errores de imprenta.