MENNEKES
MY POWER CONNECTION

Caja combinada EverGUM

N.º ref. 70009

- caja de goma maciza, amarillo de alta visibilidad RAL 1003
- pre-cableados para su instalación

Especificaciones técnicas

CEE 32 A, 5 p, 400 V	1
CEE 16 A, 5 p, 400 V	2
SCHUKO®	4
Protecciones	• 1 magnetotérmico 32 A, 3 p, C • 2 magnetotérmicos 16 A, 3 p, C • 4 magnetotérmicos 16 A, 1 p, B
Pre-fusible máx.	80 A
InA	72 A
RDF	0.75
Conexión / cable de alimentación	• para 2 cables de 5 x 25 mm²
Grado de protección	IP44
Protección para niños	false
Material	Goma maciza
Peso	11040 g
Altura	380 mm
Ancho	320 mm
Marca de verificación	EAC

Planos y dimensiones

Sujeto a modificaciones. No nos responsabilizamos de posibles errores de imprenta.

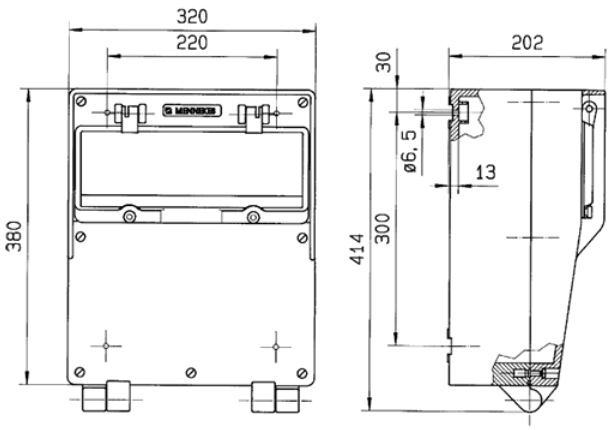

Plano
5 MB 41

Dim. en mm

Sujeto a modificaciones. No nos responsabilizamos de posibles errores de imprenta.