MENNEKES
MY POWER CONNECTION

Caja combinada EverGUM

N.º ref. 70660

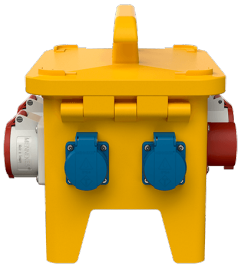

- caja de goma maciza, amarillo de alta visibilidad RAL 1003
- pre-cableados para su instalación

Especificaciones técnicas

CEE 32 A, 5 p, 400 V	1
CEE 16 A, 5 p, 400 V	1
SCHUKO®	4
Protecciones	• 1 diferencial 40 A, 4 p, 0.03 A • 1 magnetotérmico 16 A, 3 p, K • 2 magnetotérmicos 16 A, 1 p, K
Pre-fusible máx.	32 A
InA	32 A
RDF	0.85
Conexión / cable de alimentación	• 1 clavija para equipos 32 A, 5 p, 400 V
Grado de protección	IP44
Protección para niños	false
Material	Goma maciza
Peso	7890 g
Longitud	306 mm
Altura	288 mm
Ancho	230 mm
Marca de verificación	EAC

Planos y dimensiones

Sujeto a modificaciones. No nos responsabilizamos de posibles errores de imprenta.

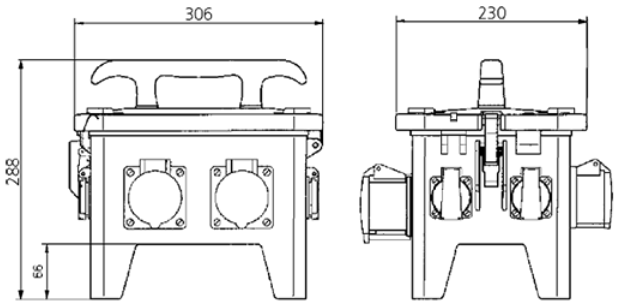

Plano
5 MB 48a

Dim. en mm

Sujeto a modificaciones. No nos responsabilizamos de posibles errores de imprenta.