MENNEKES
MY POWER CONNECTION

# AirKRAFT®
N.º ref. 94550SI

- pre-cableados para su instalación
- cubeta del fondo negra
- la carcasa del aparato en rojo (RO), amarillo (GE) o plata (SI) según elección
- caja fabricados en AMAPLAST

## Especificaciones técnicas

| | |
|---|---|
| CEE 16 A, 5 p, 400 V | 1 |
| SCHUKO® | 3 |
| Conexión / cable de alimentación | • para 1 cable de 5 x 10 mm² |
| Grado de protección | IP44 |
| Protección para niños | false |
| Material | plástico |
| Peso | 1564 g |
| Marca de verificación | EAC |

## Planos y dimensiones

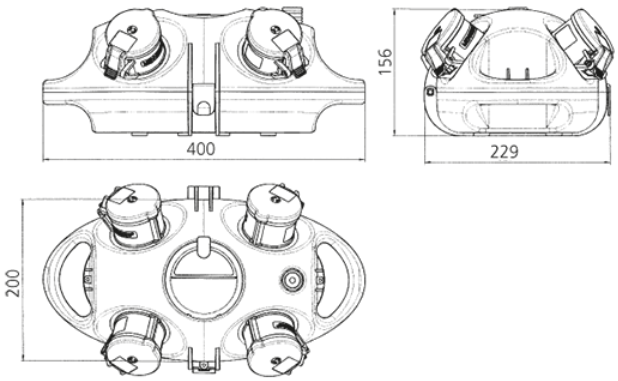


**Plano**
**1 MB 441**

**Dim. en mm**


Sujeto a modificaciones. No nos responsabilizamos de posibles errores de imprenta.